# Endsektion Außenzahnradpumpe Baugröße 1
## XV-Serie

**EINPASS Ø 25,4**

**Anbauflansch: Alu**
**Körper: Alu**
**Enddeckel: Alu**

| Fördervolumen in ccm/U | Bestell-Nr. linksdrehend | Bestell-Nr. rechtsdrehend | Antriebswelle Arbeitsdruck P1 in bar | Antriebswelle max. zulässiges Wellendrehmoment in Nm | Mindestdrezahl in U/min | Spitzendrehzahl in U/min | Dimensionen A mm | B mm | IN D mm | IN E mm | IN F | OUT D mm | OUT E mm | OUT F | Gewicht Kg |
|---|---|---|---|---|---|---|---|---|---|---|---|---|---|---|---|
| 0,91 | 023-030-01050 | 023-030-01000 | 250 | 42,8 | 700 | 6000 | 78 | 37,3 | ø12 | 30 | M6x1 | ø12 | 30 | M6x1 | 0,95 |
| 1,17 | 023-030-01150 | 023-030-01100 | 250 | 42,8 | 700 | 6000 | 79 | 37,8 | ø12 | 30 | M6x1 | ø12 | 30 | M6x1 | 0,97 |
| 1,56 | 023-030-01250 | 023-030-01200 | 250 | 42,8 | 700 | 6000 | 80,5 | 38,5 | ø12 | 30 | M6x1 | ø12 | 30 | M6x1 | 1,01 |
| 2,08 | 023-030-01350 | 023-030-01300 | 250 | 42,8 | 700 | 6000 | 82,5 | 39,5 | ø12 | 30 | M6x1 | ø12 | 30 | M6x1 | 1,03 |
| 2,60 | 023-030-01450 | 023-030-01400 | 250 | 42,8 | 700 | 6000 | 84,5 | 40,5 | ø12 | 30 | M6x1 | ø12 | 30 | M6x1 | 1,06 |
| 3,12 | 023-030-01550 | 023-030-01500 | 250 | 42,8 | 700 | 6000 | 86 | 41,5 | ø12 | 30 | M6x1 | ø12 | 30 | M6x1 | 1,09 |
| 3,64 | 023-030-01650 | 023-030-01600 | 250 | 42,8 | 700 | 6000 | 88,5 | 42,5 | ø12 | 30 | M6x1 | ø12 | 30 | M6x1 | 1,12 |
| 4,16 | 023-030-01750 | 023-030-01700 | 250 | 42,8 | 700 | 6000 | 90,5 | 43,5 | ø12 | 30 | M6x1 | ø12 | 30 | M6x1 | 1,17 |
| 4,94 | 023-030-01850 | 023-030-01800 | 250 | 42,8 | 700 | 6000 | 93,5 | 45 | ø12 | 30 | M6x1 | ø12 | 30 | M6x1 | 1,20 |
| 5,85 | 023-030-01950 | 023-030-01900 | 250 | 42,8 | 700 | 5000 | 97 | 46,8 | ø12 | 30 | M6x1 | ø12 | 30 | M6x1 | 1,26 |
| 6,50 | 023-030-02050 | 023-030-02000 | 240 | 42,8 | 700 | 5000 | 99,5 | 48 | ø12 | 30 | M6x1 | ø12 | 30 | M6x1 | 1,30 |
| 7,54 | 023-030-02150 | 023-030-02100 | 220 | 42,8 | 700 | 5000 | 103,5 | 50 | ø12 | 30 | M6x1 | ø12 | 30 | M6x1 | 1,36 |
| 9,88 | 023-030-02250 | 023-030-02200 | 190 | 42,8 | 700 | 4000 | 112,5 | 54,5 | ø12 | 30 | M6x1 | ø12 | 30 | M6x1 | 1,50 |

| P1 | begrenzt durch Antriebswelle / Pumpenkörper |
|---|---|

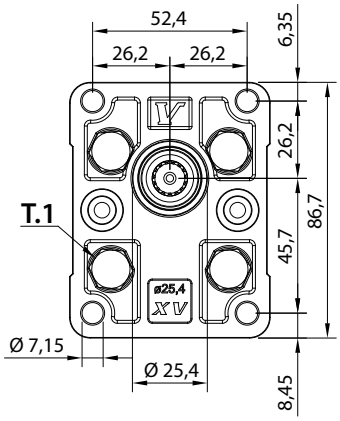


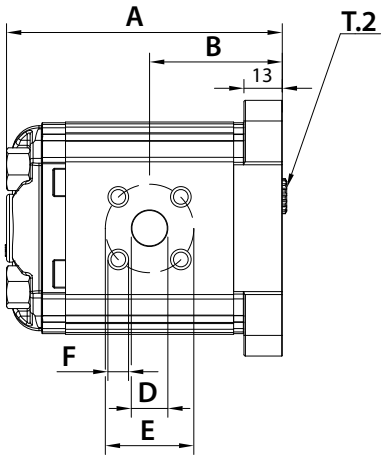


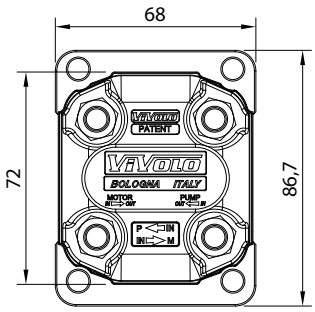


T.1 = 24.5÷29.4 [Nm] - Anzugsmoment - Schrauben M8
T.2 = 42,8 [Nm] - zulässiges Wellendrehmoment

Die Inhalte der Seiten wurden mit größter Sorgfalt erstellt. Für die Richtigkeit, Vollständigkeit und Aktualität der Inhalte können wir jedoch keine Gewähr übernehmen.
Nachdruck bzw. Kopie, auch auszugsweise, der Inhalte, Grafiken und Fotos ist ohne ausdrückliche Zustimmung der Geschäftsführung unzulässig.
Die angegebenen technischen Daten und Abmessungen sind nicht bindend. Wir behalten uns das Recht vor, jederzeit und ohne Ankündigung, Änderungen vorzunehmen.